SIEMENS

Nome Giovanni Fossati
Settore/Divisione Marketing

Telefono +39 02 243.67591
Fax +39 02 243.67659
E-Mail giovanni.fossati@siemens.com
Internet www.siemens.com/diagnostics

nostro riferimento FSCA LAI 14-01
Nostre sigle GF/rs
Data 30.04.2014

Siemens Healthcare Diagnostics S.r.l.
Viale Piero e Alberto Pirelli n. 10 – 20126 MILANO

AVVISO DI SICUREZZA

2003 Aprile 2014

VersaCell® X3 Solution

Problema di fissaggio del monitor e della tastiera al braccio di sostegno

Gentile Cliente,

I nostri dati indicano che nella Vostra struttura potrebbe essere presente una VersaCell® X3 Solution o un VersaCell X3 Expansion Pack.

Tabella1. Prodotti interessati VersaCell X3

Prodotto	Siemens Material Number (SMN)
VersaCell X3 Instrument	10793839
VersaCell X3 Expansion Pack	10913528

Motivi dell'azione correttiva

Siemens Healthcare Diagnostics sta conducendo un'azione correttiva per il monitor e la tastiera della VersaCell X3 Solution e del VersaCell X3 Expansion Pack.

Il sistema VersaCell X3 ed il VersaCell X3 Expansion Pack sono disponibili da Gennaio 2014.

Siemens ha identificato un potenziale problema di sicurezza relativo al monitor ed alla tastiera che li potrebbe rendere instabili. Attraverso un'indagine interna, Siemens ha confermato che la tastiera ed il monitor potrebbero non essere correttamente fissati al braccio di sostegno.

Un problema di fissaggio del monitor e della tastiera sarà evidente all'operatore quando l'assieme risulterà allentato e ci sarà dello spazio tra la parte inferiore della staffa di supporto ed il montante cilindrico del braccio. Fare riferimento alla figura 2.

SIEMENS

Rischio per la salute

Anche se estremamente improbabile, se un assieme monitor e tastiera si allentasse, potrebbe sganciarsi e presentare un rischio di lesioni all'operatore.

Azioni da intraprendere da parte del cliente

- Ispezionare la staffa di supporto del monitor e della tastiera. Se la vite e la rondella di fissaggio sono serrate correttamente come mostrato in Figura 1, l'assieme monitor e tastiera è sicuro da usare.
- Dopo aver riposizionato o eseguito aggiustamenti del monitor, della tastiera e della staffa di sostegno, controllate la vite e la rondella di fissaggio per accertarsi che siano in sicurezza come mostrato in Figura 1.
- Se è presente dello spazio tra la parte inferiore della staffa di supporto del monitor ed il montante cilindrico come mostrato in Figura 2, contattare il supporto clienti Siemens per programmare al più presto una visita tecnica. In attesa della visita tecnica di Siemens gestire direttamente i campioni dagli strumenti collegati caricandoli fronte macchina.

Informazioni addizionali

Figura 1. Assieme Monitor e Tastiera

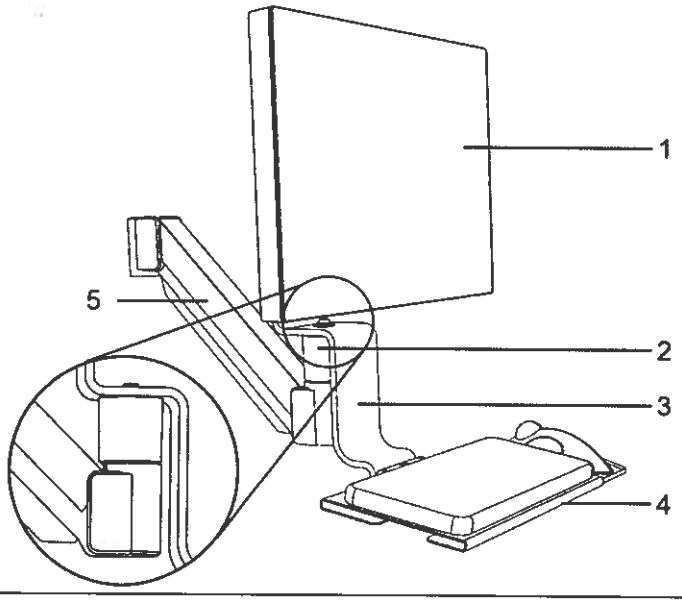

1. Monitor VersaCell X3
2. Montante cilindrico
3. Staffa di supporto del Monitor
4. Assieme Tastiera
5. Braccio di supporto

Siemens Healthcare Diagnostics S.r.l.

Sede legale ed operativa:
V.le Piero e Alberto Pirelli, 10
I - 20126 Milano

Telefono +39 02.243-1
Fax +39 02.243-67650
C.P. 1243 I - 20100 Milano

Capitale sociale: Euro 50.000.000 i.v.; Iscriz. Registro Imprese Milano 04785851009; Codice fiscale: 04785851009; R.E.A. Milano: 1459360/95;
Partita I.V.A.: 12268050155; società soggetta alla direzione ed al coordinamento di Siemens Aktiengesellschaft con sede in Berlino, Post Box 130240, Nonnendammalee 101-103 e Monaco, post Box 101212, Wittelsbacherplatz, 2

SIEMENS

Figura 2. Vite di fissaggio allentata

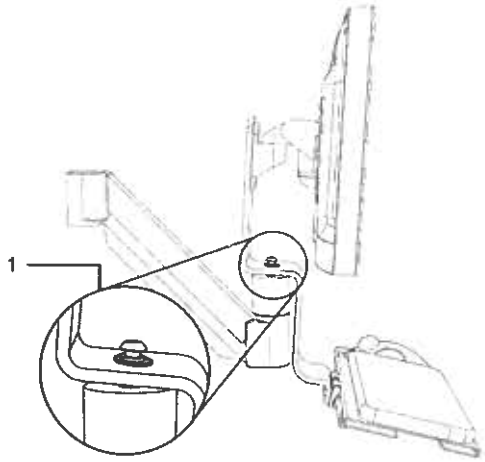

1. Disengaged screw with washers

Figura3. Meccanismo vite di fissaggio corretta

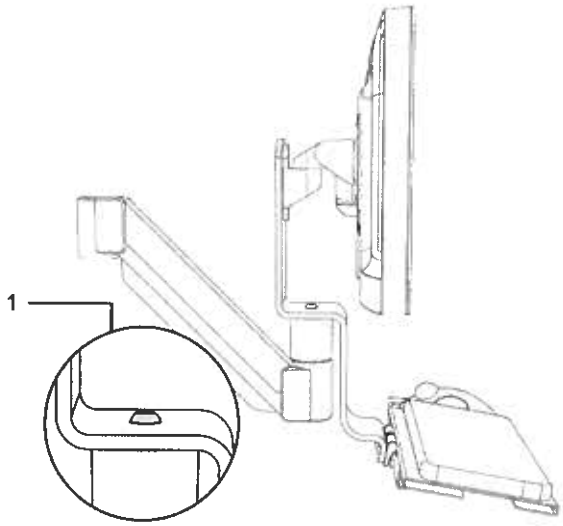

1. Meccanismo vite di fissaggio corretta dopo visita del supporto tecnico Siemens

Il supporto tecnico Siemens vi contatterà per programmare un' ispezione e se necessario una riparazione del problema.

Siemens Healthcare Diagnostics S.r.l.

Sede legale ed operativa:
V.le Piero e Alberto Pirelli, 10
I - 20126 Milano

Telefono +39 02.243-1
Fax +39 02.243-67650
C.P. 1243 I - 20100 Milano

Capitale sociale: Euro 50.000.000 i.v.; Iscriz. Registro Imprese Milano 04785851009; Codice fiscale: 04785851009; R.E.A. Milano: 1459360/95; Partita I.V.A.: 12268050155; società soggetta alla direzione ed al coordinamento di Siemens Aktiengesellschaft con sede in Berlino, Post Box 130240, Nonnendammalee 101-103 e Monaco, post Box 101212, Wittelsbacherplatz, 2

SIEMENS

Vogliate trasmettere cortesemente queste informazioni a tutto il personale interessato nel Vostro laboratorio, di mantenerne una copia nel Vostro archivio.

Vi preghiamo altresì di voler compilare l'allegato modulo e di rispedirlo al numero di fax 02-243.67650 c.a. D.ssa M. Serafino a conferma dell'avvenuta notifica.

Ci scusiamo per ogni inconveniente e per eventuali chiarimenti Vi invitiamo a contattare il nostro Servizio di Supporto Tecnico allo 02-243.67500.

Nel ringraziarVi per la collaborazione Vi inviamo i nostri più distinti saluti.

Siemens Healthcare Diagnostics S.r.l.
Emilio Gianni
(Presidente e Amministratore Delegato)

Siemens Healthcare Diagnostics S.r.l.
Giuseppina Ratti
(Head of Quality & Technology Italy)

Siemens Healthcare Diagnostics S.r.l.

Sede legale ed operativa:
V.le Piero e Alberto Pirelli, 10
I - 20126 Milano

Telefono +39 02.243-1
Fax +39 02.243-67650
C.P. 1243 I - 20100 Milano

Capitale sociale: Euro 50.000.000 i.v.; Iscriz. Registro Imprese Milano 04785851009; Codice fiscale: 04785851009; R.E.A. Milano: 1459360/95; Partita I.V.A.: 12268050155; società soggetta alla direzione ed al coordinamento di Siemens Aktiengesellschaft con sede in Berlino, Post Box 130240, Nonnendammalee 101-103 e Monaco, post Box 101212, Wittelsbacherplatz, 2

SIEMENS

Modulo di "Conferma di Avvenuta Notifica" FSCA LAI 14-01

VersaCell® X3 Solution

Problema di fissaggio del monitor e della tastiera al braccio di sostegno

Vi preghiamo di voler completare il presente Modulo e di inviarlo via fax al numero **02-243.67650** **c.a. D.ssa M. Serafino**

Cliente/firma _____ Città _____

Timbro/data _____

Siemens Healthcare Diagnostics S.r.l.

Sede legale ed operativa:
V.le Piero e Alberto Pirelli, 10
I - 20126 Milano

Telefono +39 02.243-1
Fax +39 02.243-67650
C.P. 1243 I - 20100 Milano

Capitale sociale: Euro 50.000.000 i.v.; Iscriz. Registro Imprese Milano 04785851009; Codice fiscale: 04785851009; R.E.A. Milano: 1459360/95; Partita I.V.A.: 12268050155; società soggetta alla direzione ed al coordinamento di Siemens Aktiengesellschaft con sede in Berlino, Post Box 130240, Nonnendammalee 101-103 e Monaco, post Box 101212, Wittelsbacherplatz, 2